LED RING LIGHT

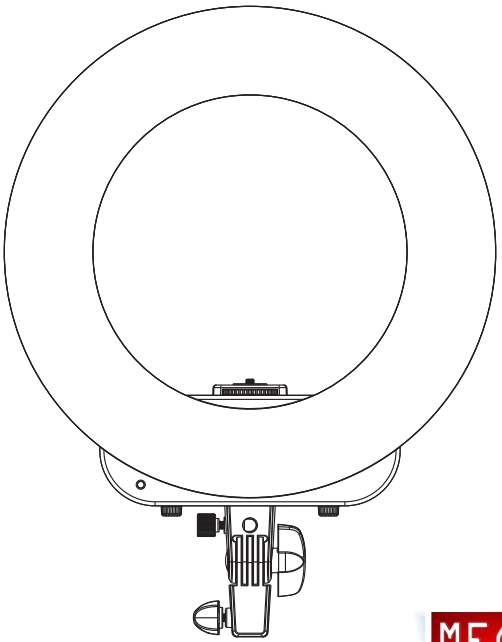

Especificaciones del producto

Name:LED Ring Light	Model number:LR-14
Tipo:LED	Cantidad de LEDs : 384
Diametro: 40cm	Temperatura Color: 3200-5500K
Potencia: 38w	Voltage: 15V-18V(4A-5A)

Precauciones

1. Este dispositivo no se utiliza para la iluminación diaria. Por favor, no trabaje durante 6 horas seguidas.
2. No se permite con las manos mojadas tocar la corriente para evitar descargas eléctricas..
3. Se prohíbe que niños menores de 12 años operen el dispositivo. No mirar al resplandor por mucho tiempo.
4. Prohibida la exposición a la lluvia.
5. No utilice el interruptor de encendido / apagado con frecuencia.
6. Por favor, apague el interruptor cuando limpie el anillo de luz LED. Use un paño seco o ligeramente humedecido. No se permiten productos químicos ni abrasivos.

*Los productos están sujetos a cambios sin previo aviso.

Especificaciones del producto

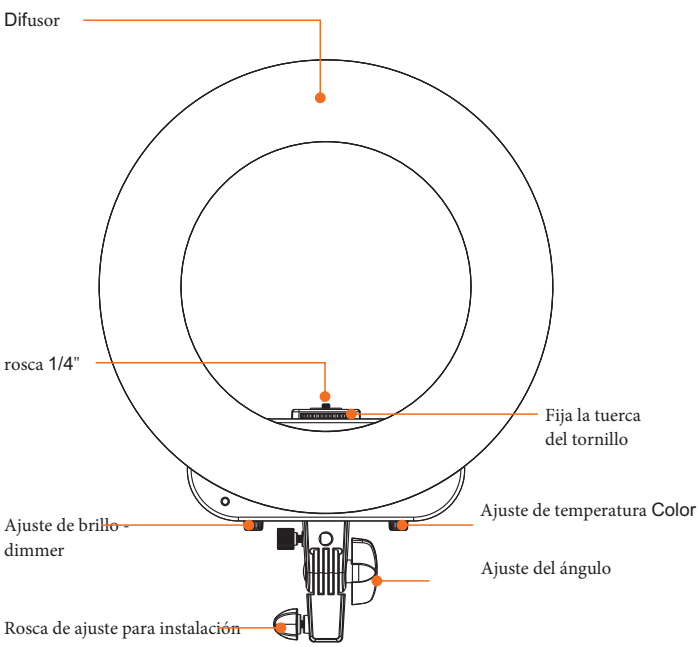

Especificaciones del producto

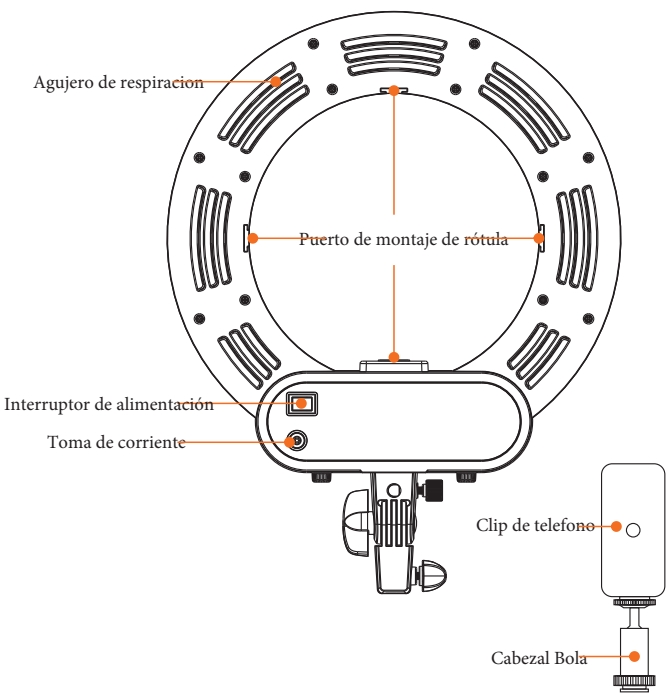

Instalación

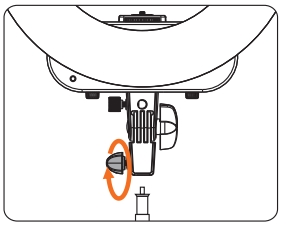

Afloje el botón de bloqueo y coloque lel RING LED completamente en el soporte o pie de iluminacion

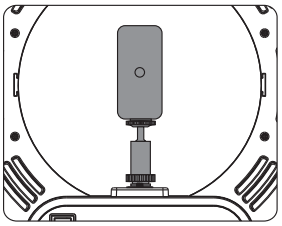

Poner el clip del teléfono en el cabezal

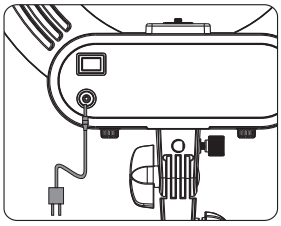

Enchufe el cable de alimentación.

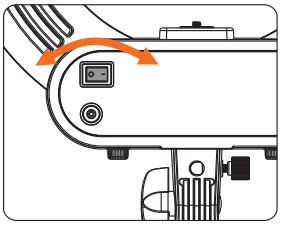

Encienda el LED con el interruptor ON / OFF.

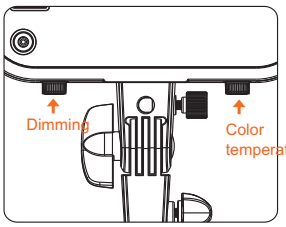

Control mediante el botón de Dimmer del brillo de la luz del LED La temperatura de Color se controla mediante la perilla de temperatura de color.

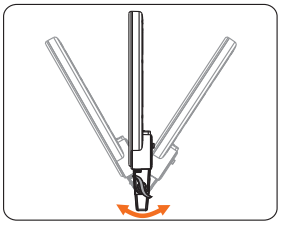

Ajuste el ángulo de la luz de anillo LED a la altura deseada con la manija de ajuste de ángulo y fíjelo.

Uso del Control Remoto

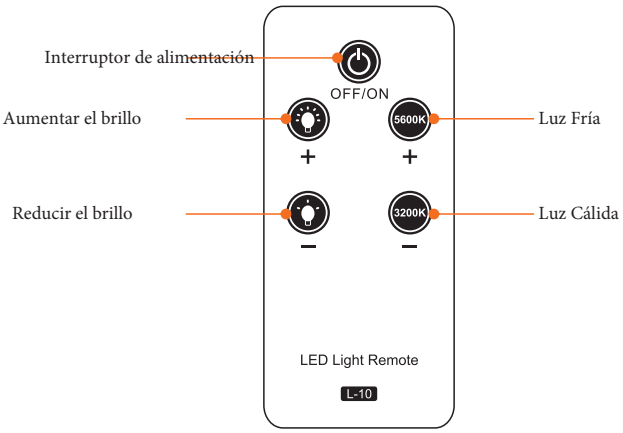

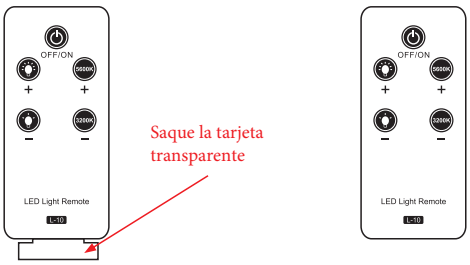

Nota: La configuración de parámetros de la lámpara de belleza tiene prioridad sobre la configuración de la lámpara.